沿革

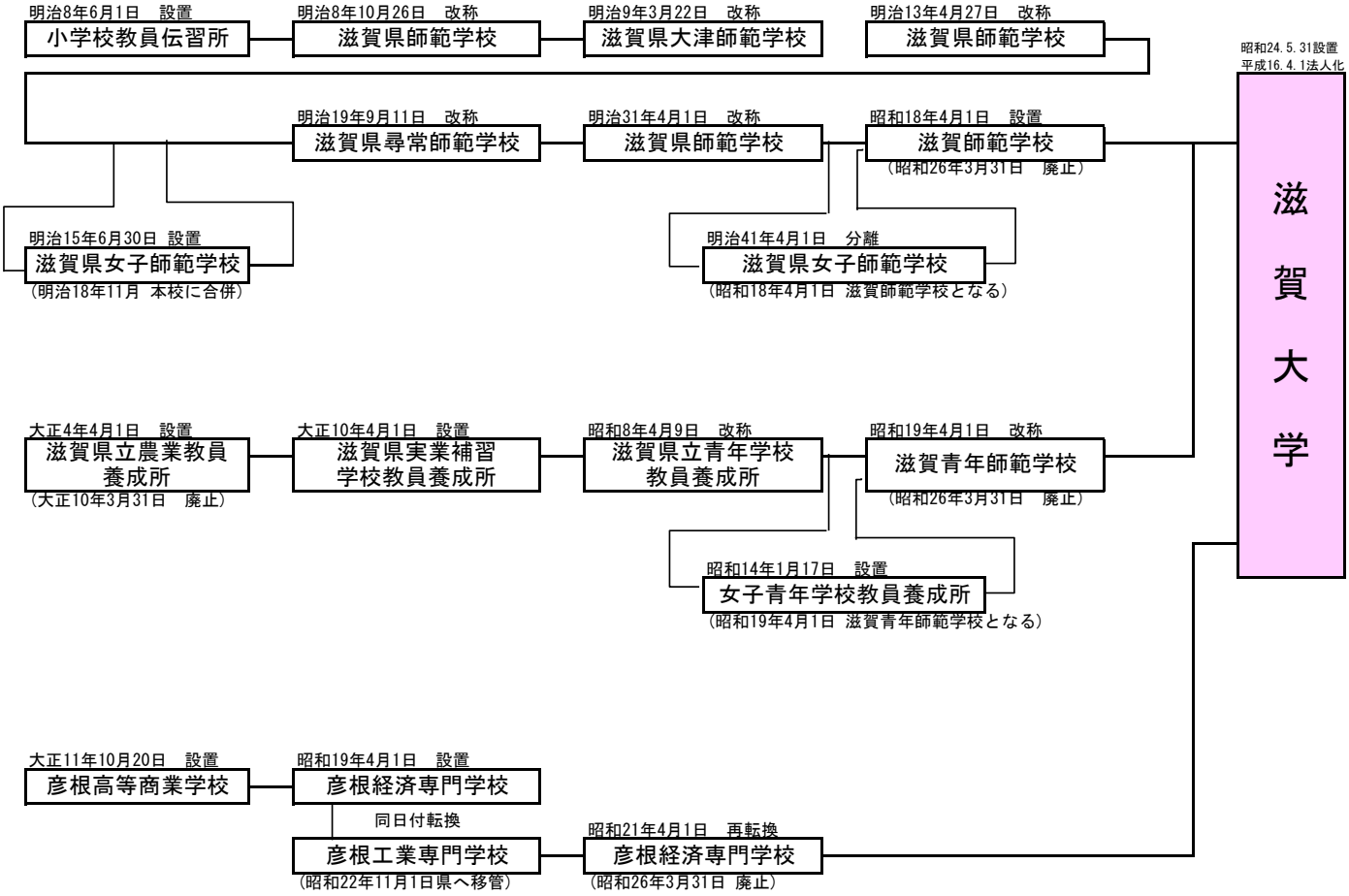
明治8年6月1日　設置
小学校教員伝習所
明治8年10月26日　改称
滋賀県師範学校
明治9年3月22日　改称
滋賀県大津師範学校
明治13年4月27日　改称
滋賀県師範学校
昭和24.5.31設置
平成16.4.1法人化
滋賀大学
明治19年9月11日　改称
滋賀県尋常師範学校
明治31年4月1日　改称
滋賀県師範学校
昭和18年4月1日　設置
滋賀師範学校
（昭和26年3月31日　廃止）
明治15年6月30日　設置
滋賀県女子師範学校
（明治18年11月　本校に合併）
明治41年4月1日　分離
滋賀県女子師範学校
（昭和18年4月1日　滋賀師範学校となる）
大正4年4月1日　設置
滋賀県立農業教員養成所
（大正10年3月31日　廃止）
大正10年4月1日　設置
滋賀県実業補習学校教員養成所
昭和8年4月9日　改称
滋賀県立青年学校教員養成所
昭和19年4月1日　改称
滋賀青年師範学校
（昭和26年3月31日　廃止）
昭和14年1月17日　設置
女子青年学校教員養成所
（昭和19年4月1日　滋賀青年師範学校となる）
大正11年10月20日　設置
彦根高等商業学校
昭和19年4月1日　設置
彦根経済専門学校
同日付転換
彦根工業専門学校
（昭和22年11月1日県へ移管）
昭和21年4月1日　再転換
彦根経済専門学校
（昭和26年3月31日　廃止）

令和7年4月1日

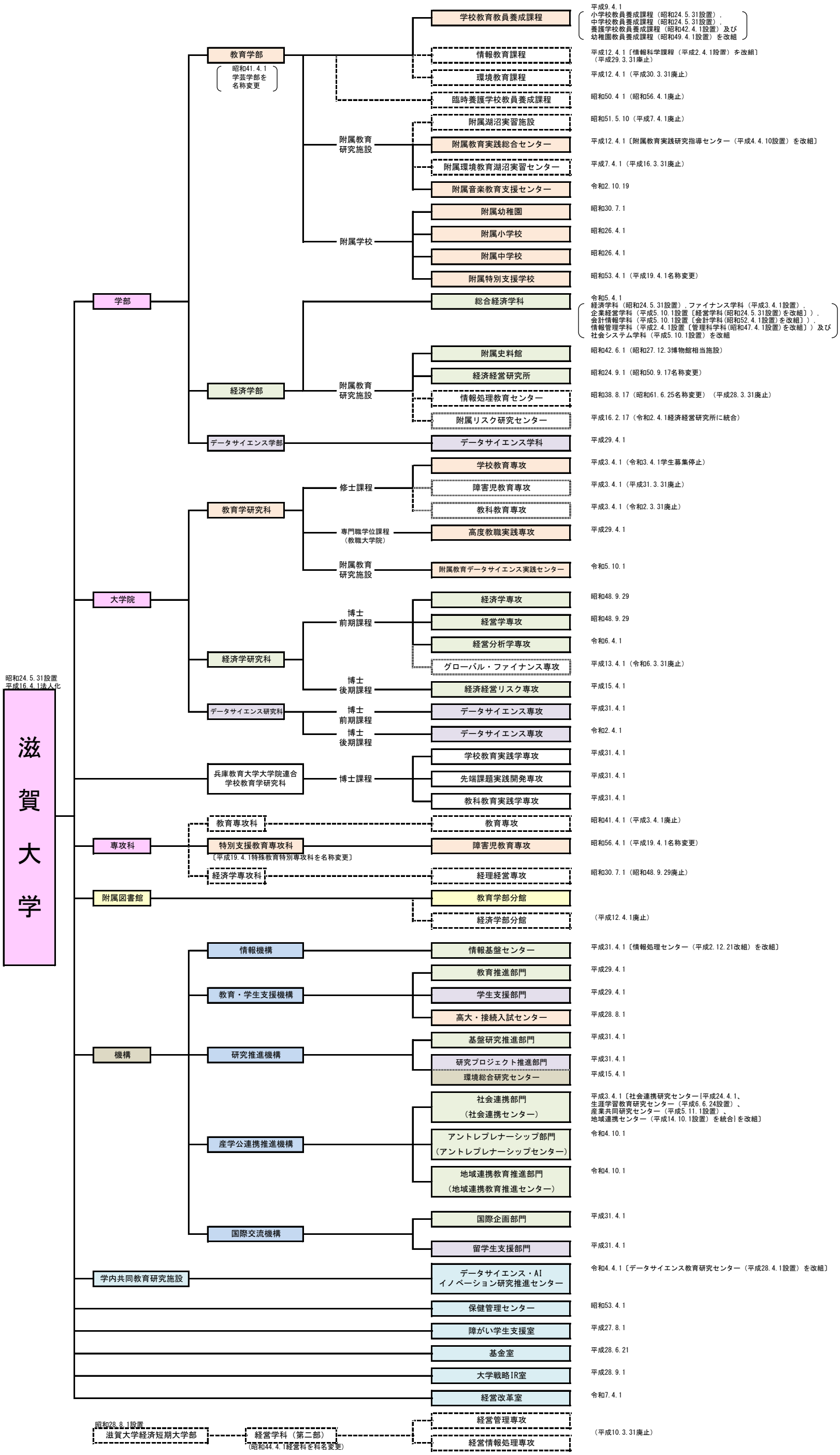
滋賀大学
昭和24.5.31設置
平成16.4.1法人化
学部
教育学部
昭和41.4.1
学芸学部を
名称変更
学校教育教員養成課程
平成9.4.1
小学校教員養成課程（昭和24.5.31設置），
中学校教員養成課程（昭和24.5.31設置），
養護学校教員養成課程（昭和42.4.1設置）及び
幼稚園教員養成課程（昭和49.4.1設置）を改組
情報教育課程
平成12.4.1〔情報科学課程（平成2.4.1設置）を改組〕
（平成29.3.31廃止）
環境教育課程
平成12.4.1（平成30.3.31廃止）
臨時養護学校教員養成課程
昭和50.4 1（昭和56.4.1廃止）
附属教育
研究施設
附属湖沼実習施設
昭和51.5.10（平成7.4.1廃止）
附属教育実践総合センター
平成12.4.1〔附属教育実践研究指導センター（平成4.4.10設置）を改組〕
附属環境教育湖沼実習センター
平成7.4.1（平成16.3.31廃止）
附属音楽教育支援センター
令和2.10.19
附属学校
附属幼稚園
昭和30.7.1
附属小学校
昭和26.4.1
附属中学校
昭和26.4.1
附属特別支援学校
昭和53.4.1（平成19.4.1名称変更）
経済学部
総合経済学科
令和5.4.1
経済学科（昭和24.5.31設置），ファイナンス学科（平成3.4.1設置），
企業経営学科（平成5.10.1設置〔経営学科(昭和24.5.31設置)を改組〕），
会計情報学科（平成5.10.1設置〔会計学科(昭和52.4.1設置)を改組〕），
情報管理学科（平成2.4.1設置〔管理科学科(昭和47.4.1設置)を改組〕）及び
社会システム学科（平成5.10.1設置）を改組
附属教育
研究施設
附属史料館
昭和42.6.1（昭和27.12.3博物館相当施設）
経済経営研究所
昭和24.9.1（昭和50.9.17名称変更）
情報処理教育センター
昭和38.8.17（昭和61.6.25名称変更）（平成28.3.31廃止）
附属リスク研究センター
平成16.2.17（令和2.4.1経済経営研究所に統合）
データサイエンス学部
データサイエンス学科
平成29.4.1
大学院
教育学研究科
修士課程
学校教育専攻
平成3.4.1（令和3.4.1学生募集停止）
障害児教育専攻
平成3.4.1（平成31.3.31廃止）
教科教育専攻
平成3.4.1（令和2.3.31廃止）
専門職学位課程
（教職大学院）
高度教職実践専攻
平成29.4.1
附属教育
研究施設
附属教育データサイエンス実践センター
令和5.10.1
経済学研究科
博士
前期課程
経済学専攻
昭和48.9.29
経営学専攻
昭和48.9.29
経営分析学専攻
令和6.4.1
グローバル・ファイナンス専攻
平成13.4.1（令和6.3.31廃止）
博士
後期課程
経済経営リスク専攻
平成15.4.1
データサイエンス研究科
博士
前期課程
データサイエンス専攻
平成31.4.1
博士
後期課程
データサイエンス専攻
令和2.4.1
兵庫教育大学大学院連合
学校教育学研究科
博士課程
学校教育実践学専攻
平成31.4.1
先端課題実践開発専攻
平成31.4.1
教科教育実践学専攻
平成31.4.1
専攻科
教育専攻科
教育専攻
昭和41.4.1（平成3.4.1廃止）
特別支援教育専攻科
〔平成19.4.1特殊教育特別専攻科を名称変更〕
障害児教育専攻
昭和56.4.1（平成19.4.1名称変更）
経済学専攻科
経理経営専攻
昭和30.7.1（昭和48.9.29廃止）
附属図書館
教育学部分館
経済学部分館
（平成12.4.1廃止）
機構
情報機構
情報基盤センター
平成31.4.1〔情報処理センター（平成2.12.21改組）を改組〕
教育・学生支援機構
教育推進部門
平成29.4.1
学生支援部門
平成29.4.1
高大・接続入試センター
平成28.8.1
研究推進機構
基盤研究推進部門
平成31.4.1
研究プロジェクト推進部門
平成31.4.1
環境総合研究センター
平成15.4.1
産学公連携推進機構
社会連携部門
（社会連携センター）
平成3.4.1〔社会連携研究センター[平成24.4.1、
生涯学習教育研究センター（平成6.6.24設置）、
産業共同研究センター（平成5.11.1設置）、
地域連携センター（平成14.10.1設置）を統合]を改組〕
アントレプレナーシップ部門
（アントレプレナーシップセンター）
令和4.10.1
地域連携教育推進部門
（地域連携教育推進センター）
令和4.10.1
国際交流機構
国際企画部門
平成31.4.1
留学生支援部門
平成31.4.1
学内共同教育研究施設
データサイエンス・AI
イノベーション研究推進センター
令和4.4.1〔データサイエンス教育研究センター（平成28.4.1設置）を改組〕
保健管理センター
昭和53.4.1
障がい学生支援室
平成27.8.1
基金室
平成28.6.21
大学戦略IR室
平成28.9.1
経営改革室
令和7.4.1
昭和28.8.1設置
滋賀大学経済短期大学部
経営学科（第二部）
（昭和44.4.1経営科を科名変更）
経営管理専攻
経営情報処理専攻
（平成10.3.31廃止）